ZABER シンプルモーションコントロール

グリッパー：モデル X-GLP-E
コントローラ内蔵仕様

X-GLP-E シリーズパラレルクリッパー

・ストローク 40 mm
・ プログラミング無しで、異なったサイズのパーツ測定可能
・ モータ内蔵エンコーダにより位置データフィードバック
・ 電源遮断時でも保持力維持
・ コントローラ内蔵
・ 1 台の電源でデイジーチェーン経由し複数台の X シリーズデバイスが駆動可
・ 交換用フィンガーブランク（クリップアダプター）付

製品概要

Zaber 社の X-GLP-E シリーズはモータ内臓エンコーダ付コンピュータ制御電動クリッパーです。24 V 電源のみで自立動作ができる装置です。モータに内蔵されたエンコーダによりクローズドループ制御されていて、グリップにてパーツを掴んで計測し、且つパーツのサイズをフィードバックします。手動インデックスノブは速度が可変でき、いずれの方向にも滑らかな動作ができます。コンピュータ無しで便利な操作ができます。ノブを押したままにすると速度モードから位置決めモードに、あるいはその逆に変更できます。回せばクリッパーのフィンガーが動き始め、押せば止まります。クリッパーはコンピュータの USB 2.0 あるいは RS-232 ポートへ接続され、デイジーチェーンにて複数台のデバイスと接続できます。便利なねじ込み式 4-ピン, M8 コネクター接続で設定が簡単且つ確実な接続ができます。デイジーチェーンはまた、電源も共有できるので、一台の電源で複数のデバイスが操作できます。

パーツ番号規定：

X-GLP 040 B - E03 - AG130

ストローク：	リードネジ選択：	エンコーダ選択：	フィンガー選択：
040 = 40mm	B = 中間ピッチ リードネジ	03 = モータ内蔵 エンコーダ 2000CPR	[ ] ＝無し AG130 = フィンガーペア、高さ 20 ㎜

テクノロジーリンク株式会社
TECHNOLOGYLINK,LTD.
〒171-0022 東京都豊島区南池袋 3-18-35
OK ビル 2 階
Tel: 03-5924-6750　Fax:03-5924-6751
E-mail: sales@technology-l.com
URL: http://www.technology-link.jp

外形寸法図

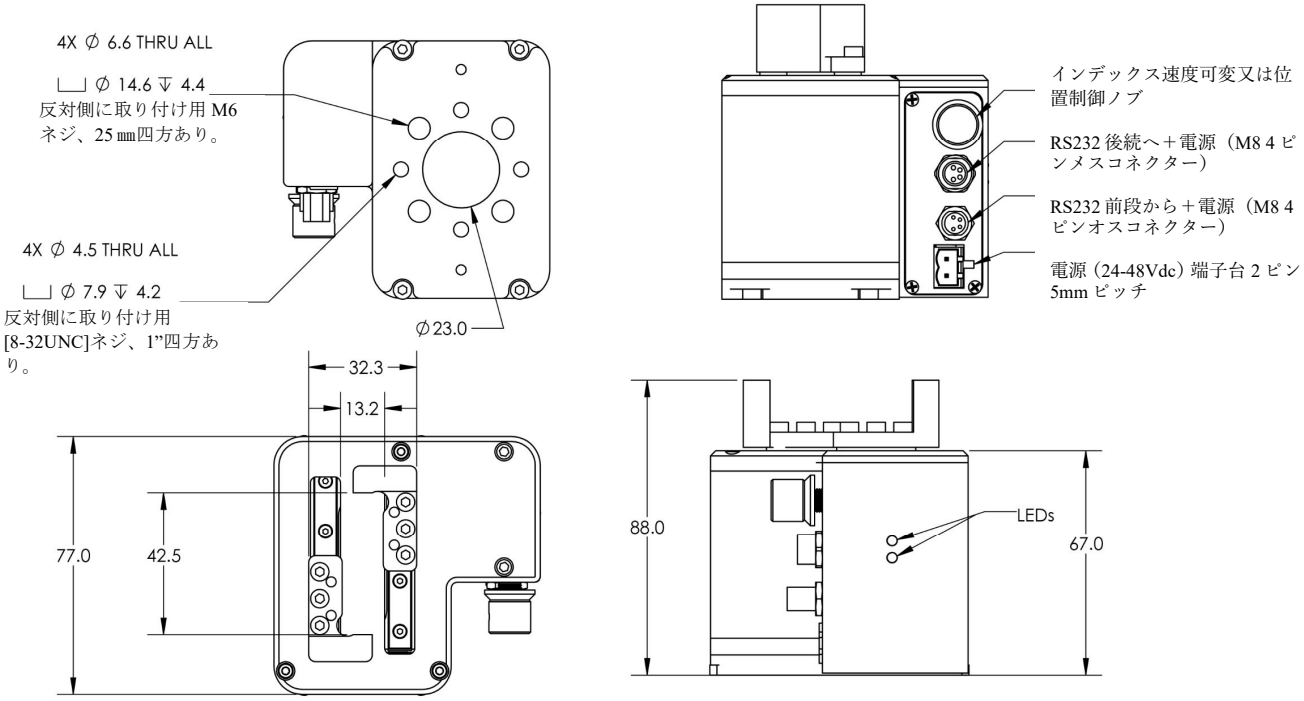

グリップフィンガー

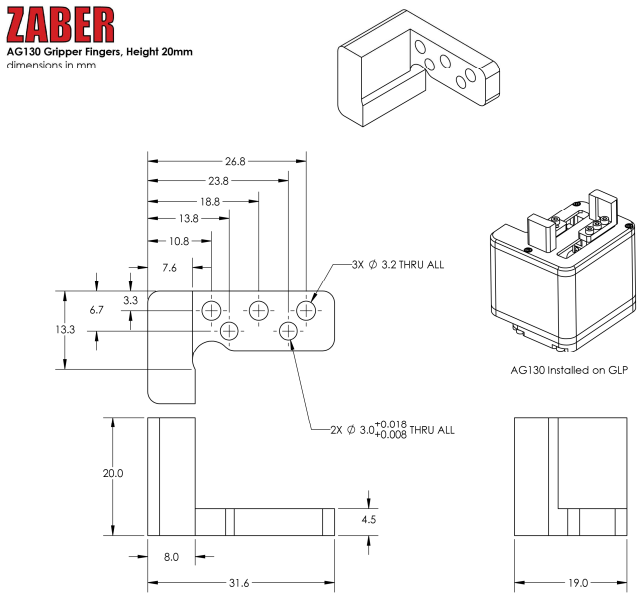

製品仕様

仕様緒元	データ	代替値
マイクロステップサイズ (初期値分解能)	0.248046874 µm	
内蔵コントローラ	Yes	
繰り返し位置決め精度	< 4 µm	< 0.000157 "
バックラッシュ	< 40 µm	< 0.001575 "
最高速度	5 mm/s	2.953 "/s
最低速度	0.0024 mm/s	0.000094 "/s
速度分解能	0.0024 mm/s	0.000094 "/s
エンコーダ分解能	200 CPR	800 states/rev
エンコーダタイプ	モータ取り付け四分割型ロータリエンコーダ	
最大トルク	10 N	2.2 lb
最大連続トルク	10 N	2.2 lb
通信インターフェース	RS-232	
通信プロトコル	Zaber ASCII (初期値), Zaber Binary	
ガイドタイプ	リニアガイド	
最大電流消費	350 mA	
電源	24-48 VDC	
電源プラグ	2-ピンねじ端子	
モータ1回転でのリニア動作	3.175 mm	0.125 "
モータ回転でのステップ数	200	
モータタイプ	ステッパーモータ (2 相)	
モータ定格電流	800 mA/phase	
モータ巻き線抵抗	5.4 Ω/相	
インダクタンス	1.5 mH/相	
モータ定格電力	6.9 Watts	
初期値分解能	1ステップの1/64	
データケーブル結線	ロック式 4-ピン M8	
機械駆動システム	リードねじ	
リミット又はホーム検出	磁気式ホームセンサー	
手動制御	あり	
動作軸数	1	
LED インジケータ	有り	
取り付けインターフェース	M3 ネジ穴及び 3 mm ダボ	

仕様諸元	データ	代替値
真空互換	なし	
操作温度範囲	0 ～ 50 °C	
RoHS 指令適合	適合	
CE 指令適合	適合	
重量	0.60 kg	1.323 lb

X-JOY3 シリーズプログラマブル ３軸　ジョイスティック
新製品、機能を充実させたジョイスティック X-JOY3 が登場しました。

- 3 軸制御、軸毎に、動作条件（速度、動作パラメータなどの要素）がプログラムできます。
- コンパクトなベンチトップデザインで、ＰＣ共用でも、単独操作でも可
- 8 個のプログラマブルファンクションキーが装備され、機能やプログラムの保存や位置データの読出しなど可。
- 直感でわかる ASCII プロトコールにより複雑な自動動作が簡単実行できます。

LabVIEW によるプログラミング

LabVIEW ユーザーには無償の free LabVIEW 実証済みドライバーを提供します。用意されたコマンドについての詳細はコントローラ X-MCB1 のユーザマニュアルをご参照ください。

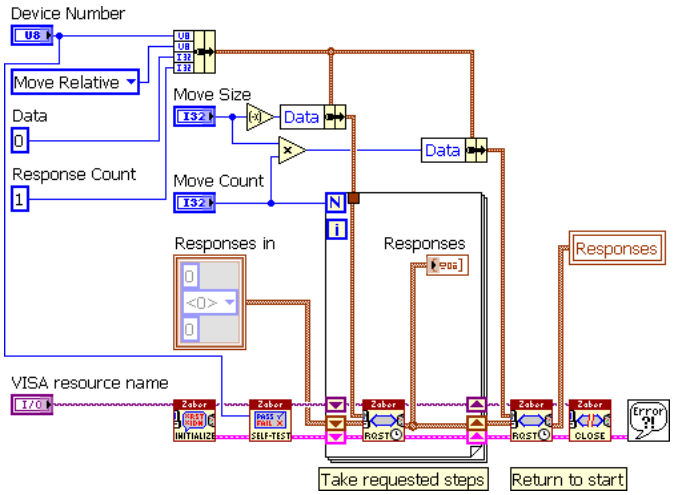

ロータリステージ X-RSW-E 上に搭載されて X-GLP-E グリッパー：

この写真は、X-RSW-E 回転ステージに取り付けられ、グリップが開いた X-GLP-E（グリッパー）を示しています。 1 本の M8 ケーブルにて、2 デバイス間で電力とデータをデイジーチェーン接続できます。

ロータリステージ X-RSW-E